PL721(E/F)

戶外槍型網路攝影機
三百萬畫素．15 米紅外線．IP67．車牌辨識

PiXORD PL721 為專業的槍型攝影機，能提供高達 30 fps 1080p Full HD 寬動態解析度的頂級影像品質。採用 3 百萬畫素解析度及高效能 H.264/MPEG-4/MJPEG 壓縮技術，能提供超流暢的視訊及寬涵蓋範圍。

PL721 具備許多進階的功能，讓使用者可完全運用高畫質視訊。聚焦於感興趣區域(ROI)，能使得興趣監控範圍裡，得到更佳的影像畫質，且同時不增加所需影像串流網路頻寬及後端儲存空間，大大節省了網路及後端儲存設備的花費。

專為戶外監視設計的 PL721 配備自動光圈鏡頭、可拆卸式 IR 濾鏡、以及 15 米的 IR 投射燈，具備寬動態(WDR)及多功能環境 Profile 影像設定，可全天候提供優異的影像品質。IP67 等級的防塵防雨外殼，能確保在各種天氣形態下正常操作。

內建 802.3af 規格 PoE、符合 ONVIF 標準，內建 Micro SD/SDHC/SDXC 記憶卡插槽、雙向語音、數位輸入/輸出警報功能等其他進階功能，PL721 為一台全功能戶外環境網路攝影機。

產品特點

- 300 萬畫素 CMOS 感光元件
- 30 fps@1080p Full HD
- *PL721E*: 3-9 mm 變焦，DC 光圈鏡頭；*PL721F*: 6 mm 定焦，固定光圈 F1.6 鏡頭
- 日夜皆可使用的可切換式紅外線濾光片
- 內建有效範圍可達 15 公尺的紅外線投射燈
- 即時 H.264、MPEG-4、MJPEG 影像壓縮技術
- 可設定感興趣區域(ROI)，增強區域影像品質
- 低照度，供夜視監看
- 能在極亮或極暗環境中提供清晰可見的 WDR 補強功能
- 提供雙向語音功能，外接麥克風與喇叭
- 內建 MicroSD 記憶卡插槽，支援 SDHC/SDXC 64GB 以上儲存空間
- 耐室外環境的 IP67 防塵防雨等級外殼
- 內建 802.3af 相容的乙太網路供電系統
- 支援 ONVIF 標準通訊協定

PL721(E/F)

戶外槍型網路攝影機
三百萬畫素．15 米紅外線．IP67．車牌辨識

系統資訊	
系統晶片	多媒體 SoC (系統單晶片)
NOR 快閃記憶體	16MB
隨機存取記憶體	512 MB
攝影機功能	
影像感光元件	1/3” 循序式掃描 CMOS．具 2048 x 1536 解析度
最大解析度	2048x1536．三百萬畫素
鏡頭類型	PL721E： 變焦鏡頭 (φ19 mm) PL721F： 定焦鏡頭 (M12 * 0.5)
焦距長度	PL721E : f = 3-9 mm PL721F : f = 6 mm
光圈	PL721E : F1.2 - 2.3．自動光圈 PL721F : F1.6．固定光圈
視野	PL721E : 31.7°~96.4°(水平)；23.7°~69.6°(垂直)；39.7°~128.2°(對角線) PL721F : 48.8°(水平)/36.6°(垂直)/ 61°(對角線)
快門時間	1 秒到 1/1,000,000 秒
WDR 寬動態技術	WDR 補強功能
日間/夜間	日夜皆可使用的可切換式紅外線濾光片
最低照度	1.5 Lux @F1.2 (彩色)；0.001 Lux @F1.0 (黑白)
紅外線投射燈	內建有效範圍可達 15 公尺的紅外線投射燈．高功率 IR LED x 4
本機儲存	內建 MicroSD 記憶卡插槽．支援 SDHC/SDXC 64GB 以上儲存空間
影像	
壓縮	H.264, MJPEG & MPEG-4
最大影格速率	15 fps at 2048x1536 30 fps at 1920 x1080 30 fps at 1600x1200, 1280x960, 1280x720, 800x600, 640 x 480, 720 x 405 30 fps at 720 x 405 (手持裝置)
最大串流	3 個同步串流
訊噪比	大於 39 dB
畫素動態範圍	100 dB
影像串流	可調整每秒禎率．VBR/CBR、畫質及位元速率 可設定感興趣區域．加強影像清晰度
影像設定	可調整影像大小、品質及位元速率 可設定色彩、亮度、飽和度、曝光控制、銳利度、對比、自動白平衡、自動快門控制、自動增益控制、雜訊抑制、EV 亮度控制、翻轉、鏡射、隱私遮蔽、時間戳記之疊加字幕於螢幕
音源	
音源功能	音源輸入/輸出(全雙工)
壓縮	G.711u
介面	外部麥克風輸入
有效範圍	5 公尺
網路	
使用者	最多可供 10 個用戶端進行即時檢視
通訊協定	HTTP,HTTPS, TCP/ IP,IPv4, UDP, SMTP, FTP, DHCP, DDNS, NTP, DNS, ARP,RTSP, RTP, UPnP, ONVIF (Profile S), Multicast
安全防護	密碼保護、管理員權限功能、特定 IP 地址拒絕登入 使用者身分驗證與權限保護
介面	**10 Base-T/100 BaseTX 乙太網路(RJ-45)**
ONVIF	**2.2 版**
智慧影像	
影像移動偵測	十視窗影像移動偵測
警報與事件	
警報觸發	位移偵測位置、定期觸發、時程觸發、數位輸入
警報事件	使用數位輸出、電子郵件、FTP 及 NAS 伺服器的事件通知．提供影像串流和傳送快照至電子郵件、FTP、NAS 伺服器及 SD 卡儲存
一般	
連接端子	供網路/PoE 連接使用的 RJ-45 訊號線接頭 音源輸入、音源輸出 DC 12 V 電源輸入 數位輸入 x 1、數位輸出 x 1 影像輸出 x 1 (NTSC/PAL)
LED 指示燈	系統電源及狀態指示燈
功率輸入	DC 12V；IEEE 802.3af PoE
功率消耗	IR ON 最大 12W (DC 12V / PoE)； IR OFF 最大 5W (DC 12V / PoE)
尺寸	Ø:200 L x 82H x 82W mm
重量	淨重: 350g
外殼	耐室外環境的 IP67 防水防塵等級外殼
安全認證	CE, FCC Class B, LVD
操作溫度	0°C ~ 50°C
操作濕度	10% ~ 80%
系統需求	
作業系統	Microsoft Windows 7/Vista/XP/2000
網頁瀏覽器	Mozilla Firefox 7 ~ 10, Internet Explorer 7.x 或 8.x, Chrome / Safari 4.0 或更新版本
其他播放器	VLC: 1.1.11 或更新版本
隨附配件	
快速安裝手冊、螺絲組、I/O 纜線、安裝支架、軟體光碟	

尺寸圖

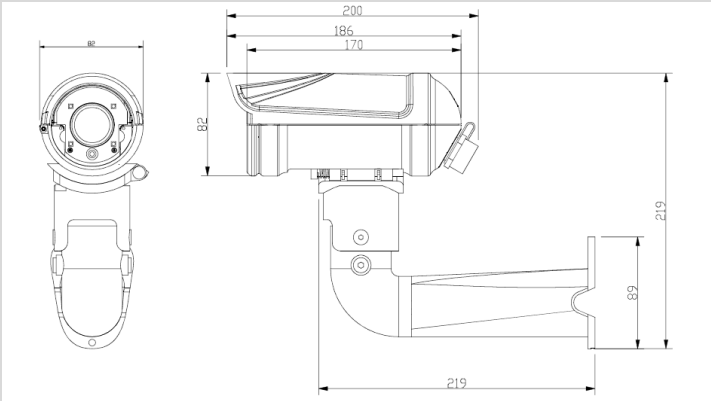

一碩科技股份有限公司
地址：30076 新竹市科學園區創新一路 12 號 6 樓
電話：03-5678818　傳真：03-5678990　郵件：marketing@pixord.com

PiXORD Moving Pictures Around The World